Илья Мельников

КАМИНЫ ДЛЯ ДАЧНОГО ДОМИКА

Строим дачу

Илья Валерьевич Мельников

Камины для дачного домика

Серия «Строим дачу», книга 19

http://www.litres.ru/pages/biblio_book/?art=3022465

Аннотация

Каждый владелец дачного участка мечтает превратить его в райский уголок. А это можно сделать лишь ответив на все многочисленные вопросы, возникающие при воплощении проекта застройки в жизнь. Как устроить на территории участка альпийскую горку, бассейн с каскадом, газон с зелеными вазами? Где и как правильно проложить дорожки, сделать пандусы, лестницы? Какой материал можно при этом использовать? И вообще – с чего начинать? Брошюры из серии «Строим дачу» помогут вам найти ответы на эти и многие другие вопросы.

Содержание

Камин – простейшая печь 4
Конец ознакомительного фрагмента. 8

Илья Мельников
Камины для дачного домика

Камин – простейшая печь

Камины – это простейшие печи с открытой топкой в виде ниши. Они нагревают помещение, в котором установлены, исключительно лучистой тепловой энергией. Отдача тепла каминов чрезвычайно низка – 10 – 20 %, остальное тепло уходит в трубу. По этой причине в холодном районе нельзя рассматривать камин в качестве отопительного устройства.

Топливники каминов делают широкими и неглубокими, а верхнюю и боковые стенки – с развалом или уширением в сторону помещения. Такая конструкция позволяет отражать больше тепла в комнату.

При всем многообразии каминов все они делаются по правилам и стандартам, выработанным столетиями, а нарушение их приводит к досадным неудачам. Разберем конструкцию камина (рис. 1).

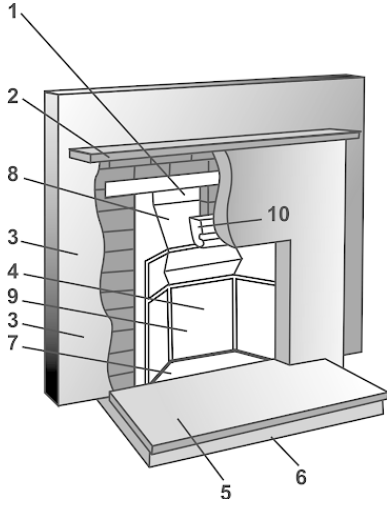

Рис. 1. Строение камина:

1 – дымосборник; *2* – каминная доска; *3* – портал; *4* – топливник; *5* – предкаминная плита; *6* – каминный стол; *7* – под; *8* – дымовой уступ (зуб); *9* – футеровка; *10* – свод

Камин состоит из топливника и дымовой трубы без дымооборотов. Внутри камина делают согнутый в виде колена дымовой зуб, который препятствует вылетанию искр из трубы, не допускает перепада воздушных потоков, приводящего к дымлению и вылетанию сажи. Кроме того, он собирает сажу, препятствует попаданию дождевой и снеговой воды в топливник. Дымовой зуб может быть ровным или лоткообразным. Иногда на нем устанавливают противень, а напро-

тив делают чистку, закрывающуюся герметически. Ширина дымового зуба должна равняться ширине трубы, а его выступ находиться на одной прямой с передней стенкой трубы или даже заходить дальше, что дает возможность полностью улавливать спадающую сажу. При любых конструкциях дымовой зуб не должен сужать трубу, иначе камин будет дымить.

Очень важное значение имеют размеры камина и его деталей. При выборе конструкции камина надо учитывать площадь и объем помещения. Топливник должен быть пропорциональным размеру помещения. На силу тяги влияют размеры топливника и входного отверстия, угол наклона задней и боковых стенок топливника, сечение и высота трубы. Высота, ширина и глубина топливника также взаимосвязаны с сечением и высотой дымовой трубы. Высота топливника должна составлять от 3/5 до 4/5 его ширины, а глубина – 1/2 – 2/3 высоты.

Для усиления тяги и улучшения теплоотдачи заднюю стенку топливника напускают внутрь, начиная с 1/3 его высоты (примерно на ±20 %). Вверху топливник сужают, образуя горловину, что также усиливает тягу.

Приведем основные размеры каминов. Обозначения по схеме:

А – ширина портала, *Б* – высота портала, *В* – глубина топливника,

Г – высота горловины, *а, б* – стороны дымовой трубы.

Площадь помещения, м^2	А	Б	В	Г	Дымоход, см
14—16	55	50	35	12	14x28
16—18	60	53	36	12	14x27
18—20	65	56	37	12	14x27
20—24	70	60	38	13	27x27
24—28	75	65	40	13	27x27

Труба у неработающего камина всегда должна быть закрыта задвижкой для предупреждения быстрого охлаждения.

Конец ознакомительного фрагмента.

Текст предоставлен ООО «ЛитРес».

Прочитайте эту книгу целиком, купив полную легальную версию на ЛитРес.

Безопасно оплатить книгу можно банковской картой Visa, MasterCard, Maestro, со счета мобильного телефона, с платежного терминала, в салоне МТС или Связной, через PayPal, WebMoney, Яндекс.Деньги, QIWI Кошелек, бонусными картами или другим удобным Вам способом.